STM

FILLING EQUIPMENT

BLOW MOLDING

ВЫДУВНЫЕ МАШИНЫ

СЕРИЯ BLUELINE

Серия Blueline – лучшее решение для производства ПЭТ бутылок

„Полностью электрические" машины BLUELINE HiTech

- Высокая эффективность **Даже до 99%***
- Автоматизированная система
- От **1 до 8** ячеек в выдувных машинах
- Высокая скорость: **Даже до 1800 б/ч*** из каждой ячейки
- Низкий расход энергии: **4,5 Вт /1 л бутылка***
- Низкий расход сжатого воздуха

Благодаря системе восстановления воздуха ECO POWER

- Минимизированное время технического обслуживания
- Быстрая замена выдувных форм

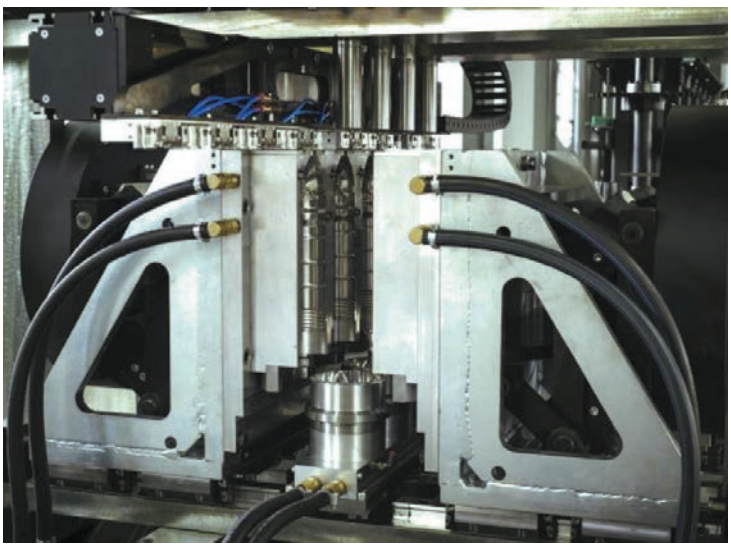

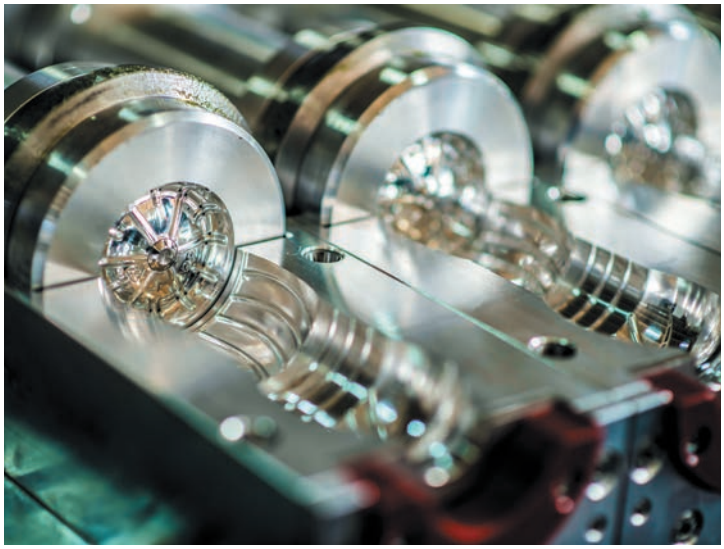

*Конечные параметры зависят от веса, размера и формы

Высокие технологии, низкий расход энергии, запатентованные решения, надежность

Вы можете увеличить производство с помощью дополнительных функций:

- Возможность регулировки нагрева при производстве овальных бутылок
- Нагрев бутылок **Даже до 88°C**
- Быстрая замена шейки

Перед процессом

Емкость ПЭТ (бутылка)

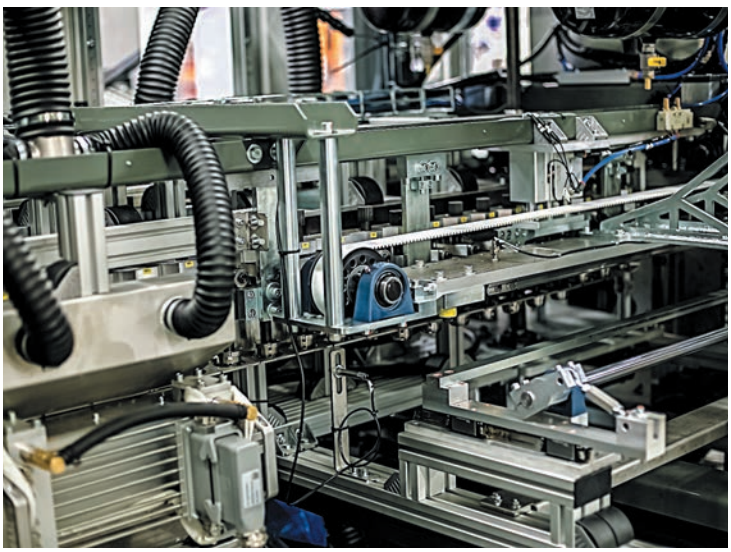

Уникальные решения
высокое качество

Для обеспечения высокого качества готовых бутылок и одновременно с целью экономии энергии выдувная машина оснащена **Инновационной Системой ECO Power®**. Внедрение **Инновационной Системы ECO Power®** позволяет:

- минимизировать затраты в процессе производства преформ,
- сократить потребление энергии, необходимой для производства определенного количества бутылок,
- обеспечить высокое качество производимых бутылок, сопоставимых с бутылками, изготовленными на ротационных машинах,
- минимизировать время, необходимое для технического обслуживания, в процессе эксплуатации машин.

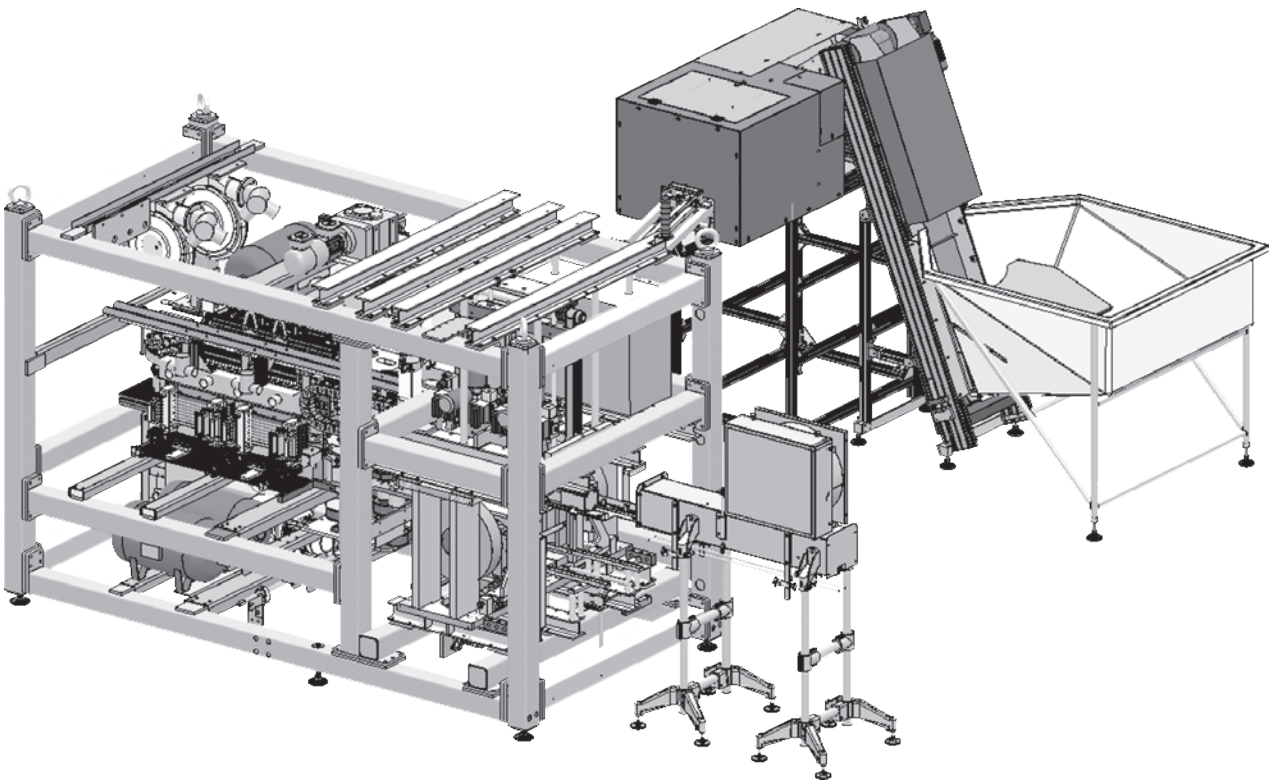

ECO POWER Innovation System

ECO POWER Diagnostic System

Все процессы в выдувной машине автоматически контролируются с помощью набора датчиков, интегрированных со специализированным ПЛК. Высокие технологии и удобство в использовании. Онлайн контроль износа самых важных элементов.

ECO POWER Heating System

Система нагрева состоит из восьми уровней ламп с инфракрасным излучением, обслуживается с помощью регулятора мощности Danffoss, который позволяет точно и плавно регулировать температуру нагрева преформ. Высокая стабильность температуры преформ. Температура контролируется пирометрами.

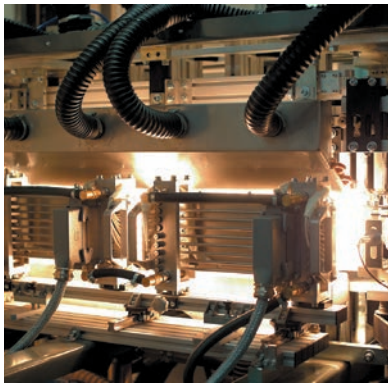

ECO POWER Stretching System

Система растягивания преформ основан на сервоприводе, что обеспечивает повторяемость процесса растягивания преформ. Система автоматически расставляет растягивающие стержни, без вмешательства оператора.

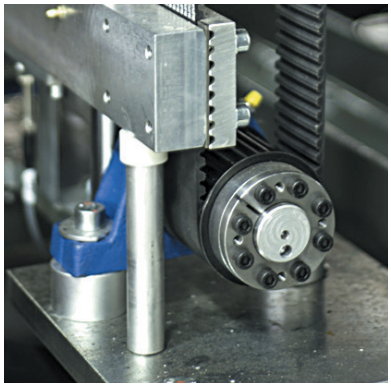

ECO POWER Blowing System

Инновационная система выдувания основана на новейших интегрированных клапанах швейцарской компании – Eugen Seitz. Система обеспечивает контроль потока воздуха и гарантирует высокое качество производимых бутылок.

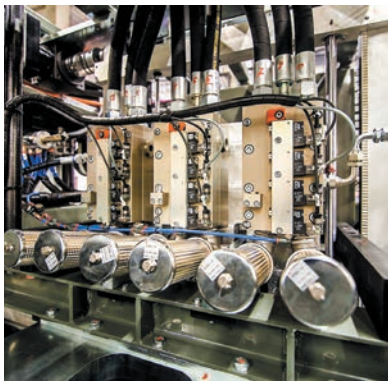

ECO POWER AirRecovery System

Система основана на высокотехнологичных клапанах компании Eugen Seitz и оснащена наборами емкостей и датчиков, контролирующих давление рекуперированного воздуха. Сокращение потребления электроэнергии в процессе производства бутылок.

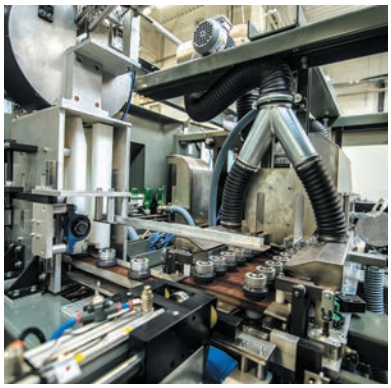

ECO POWER Recuperation System

Система использует горячий воздух их печи для подготовительного нагрева. Это уникальное решение обеспечивает экономию электроэнергии и применяется только в выдувных машинах, производимых компанией TES.

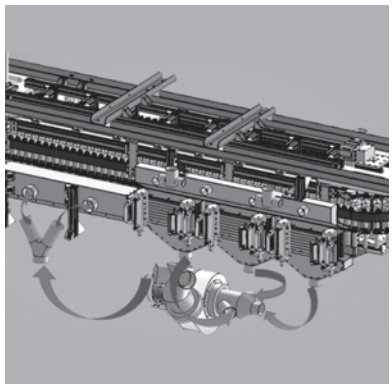

Инновационные решения для вашей экономии

ECO POWER AirRecovery System

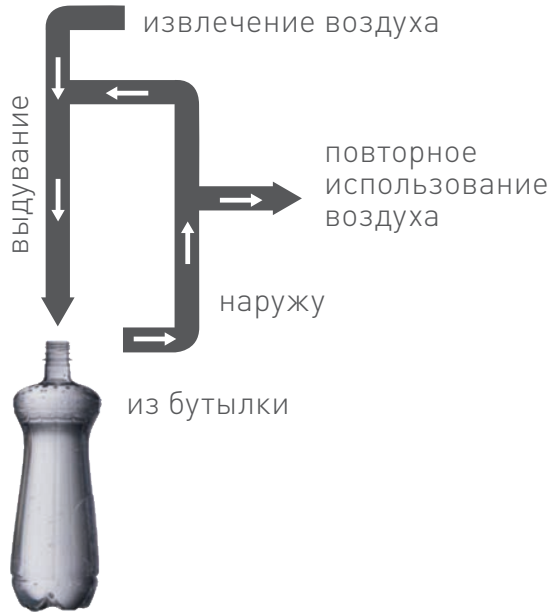

Сниженное потребление сжатого воздуха
(экономия от 20% до 50%)

ECO POWER Recuperation System

Система расширенного контроля процесса нагревания.

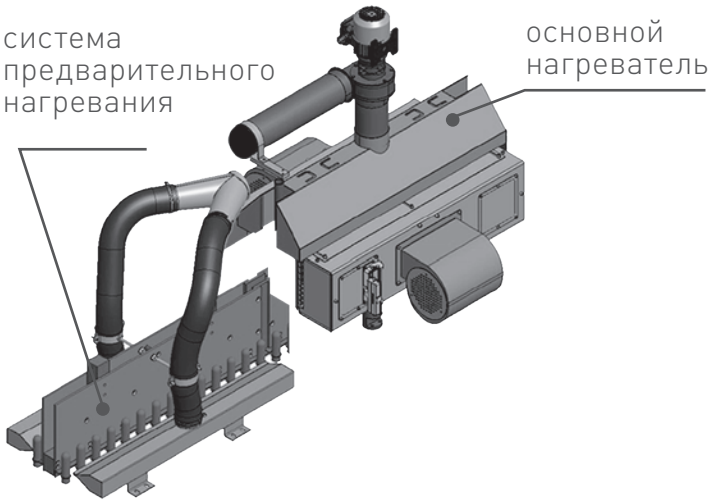

Сниженное потребление энергии в процессе нагревания преформ
(экономия от 6% до 10%)

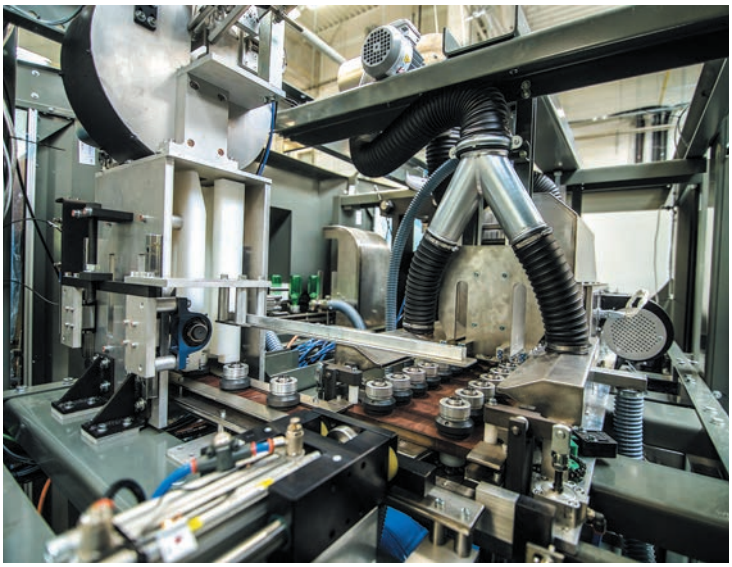

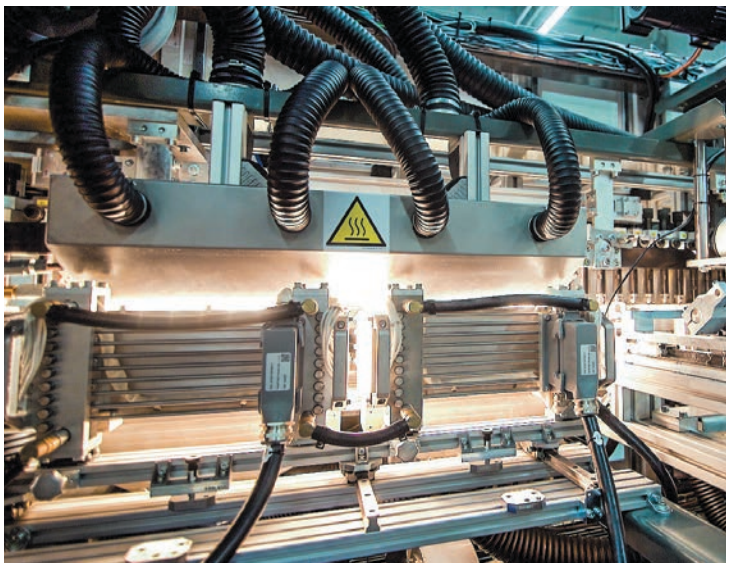

Процесс контроля параметров машины

Онлайн контроль основных элементов – передача информации о состоянии отдельных элементов выдувной машины на данный момент (момент контроля). Это решение позволяет предотвратить незапланированные простои, а также обеспечивает непрерывность процесса производства.

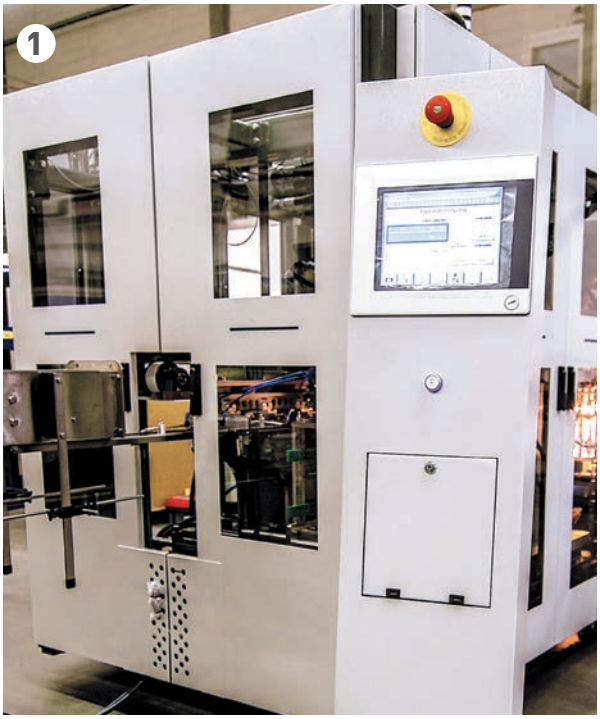

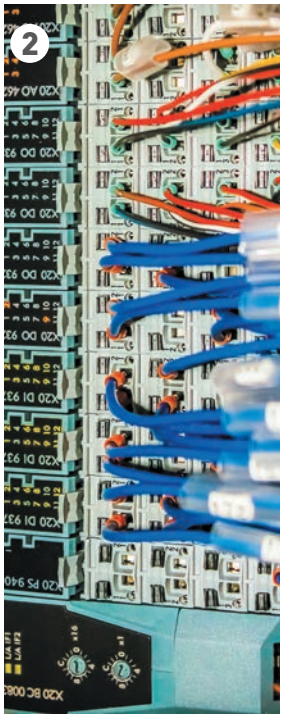

1. АВТОМАТИЧЕСКОЕ ИЗМЕРЕНИЕ **2.** ВИД ИЗМЕРЕНИЯ **3.** ТЕМПЕРАТУРА, ВРАЩАТЕЛЬНЫЙ МОМЕНТ, ВИБРАЦИЯ, НАТЯЖЕНИЕ РЕМНЯ, ДАВЛЕНИЕ ВОЗДУХА **4.** ДИАГНОСТИКА **5.** ПОДШИПНИКИ, ЗУБЧАНИЕ РЕМНИ, ЦЕПИ, СЕРВОПРИВОДЫ, ПНЕВМАТИКА **6.** РЕЗУЛЬТАТ АНАЛИЗА **7.** ТЕКУЩАЯ ИНФОРМАЦИЯ (ОНЛАЙН) О ПОВРЕЖДЕНИЯХ ЭЛЕМЕНТОВ МАШИНЫ – СЕНСОРНЫЙ ЭКРАН

Версия Blueline
Hot Fill

Технические и технологические решения, позволяющие производить емкости ПЭТ, устойчивые к температуре жидкостей **даже до 88°C.**

Метод реализации:

- Выбор любой формы бутылки,
- Применение азота,
- Нагревание выдувной формы,
- Охлаждение емкости ПЭТ

  С помощью сжатого воздуха через растягивающий стержень,
- Дополнительное охлаждение емкости ПЭТ после извлечения выдувной формы,
- Более низкое потребление воздуха **(около 20-40%) „горячие жидкости+”** по сравнению со „стандартными горячими жидкостями”,
- Стандартное дно,
- Небольшой вес бутылки.

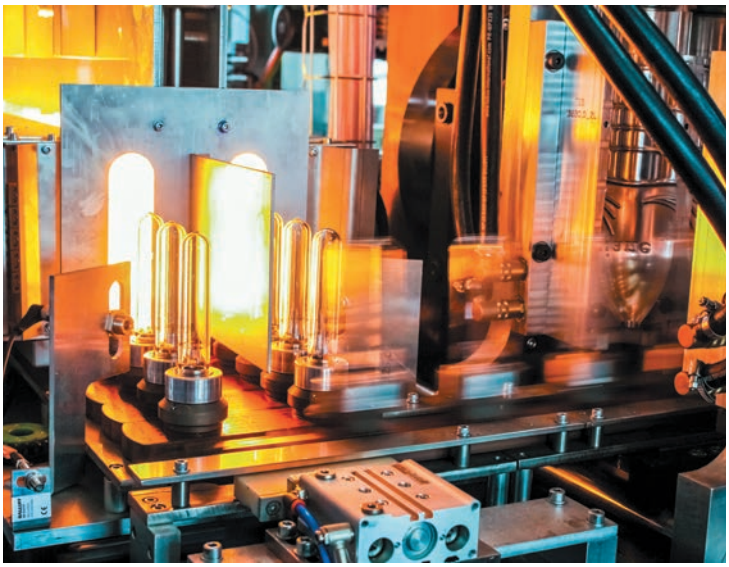

Рекомендации при нагревании овальных и асимметричных бутылок

КОНТРОЛЬ ВРАЩЕНИЯ

Переменная, но контролируемая скорость вращения, позволяет генерировать холодные и горячие зоны на преформах.

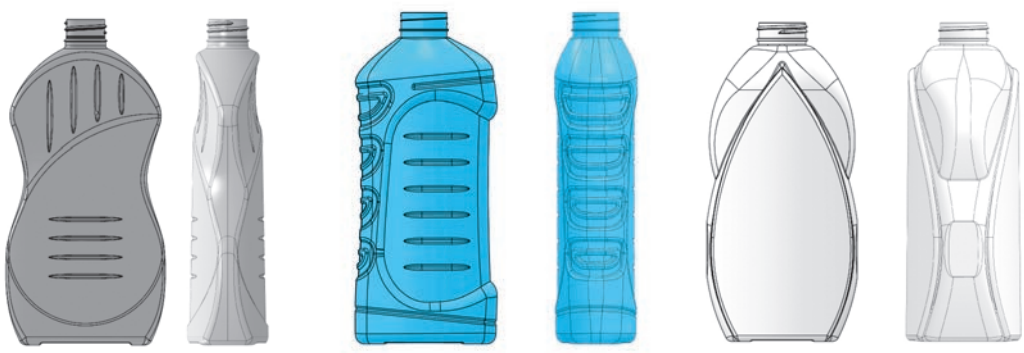

Машины Blueline
Параметры эффективности бутылок

BLUE LINE		Параметры бутылок				Эффективность*		Наиболее эффективный объем
Выдувная машина серия Blueline	Количество ячеек	Макс. объем	Макс. высота	Макс. диаметр	Макс. диаметр шейки	Blueline HiTech	Blueline Standard	
Blueline_2	2	2,5 л	350 мм	110	38 мм	3600	3000	1,5 л стандартная бутылка с малым весом
Blueline_3	3	2,5 л	350 мм	110	38 мм	5400	4500	
Blueline_4	4	2,5 л	350 мм	110	38 мм	7200	6000	
Blueline_6	6	2,5 л	350 мм	110	38 мм	10000	9000	
Blueline_8	8	2,5 л	350 мм	110	38 мм	12000	–	
Blueline_1B	1	7,0 л	350 мм	190	45 мм	–	1000	5,0 л стандартная бутылка с малым весом
Blueline_2B	2	7,0 л	350 мм	190	45 мм	–	2000	
Blueline_3B	3	7,0 л	350 мм	190	45 мм	–	3000	
Blueline_4HF	4	2,5 л	350 мм	110	38 мм	–	5000	0,5 л бутылка с горячей жидкостью
Blueline_6HF	6	2,5 л	350 мм	110	38 мм	–	7000	
Blueline_8HF	8	2,5 л	350 мм	110	38 мм	–	9000	

* КОНЕЧНАЯ ЭФФЕКТИВНОСТЬ ЗАВИСИТ ОТ ВЕСА ПРЕФОРМЫ, ДИЗАЙНА БУТЫЛКИ И Т.П.

Выбор серии Blueline

ОБОРУДОВАНИЕ / ПАРАМЕТРЫ	Blueline HiTech	Blueline Standard
Системы, закрывающие шаблоны и донья, оснащенные камерой и сервоприводом	✓	–
Системы, закрывающие шаблоны и донья, оснащенные камерой и пневматическими цилиндрами	–	✓
Давление выдувания - 40 бар	✓	–
Давление выдувания - 25 бар	–	✓
Производитель клапанов выдувания - Eugen Seitz AG	✓	✓
Eco Power Система Диагностики	✓	✓
Автоматический контроль и диагностика операционных элементов	опция	–
Диагностика систем безопасности	✓	–
Eco Power Система нагревания	✓	✓
Eco Power Система растягивания (система стержней с сервоприводом)	✓	✓
Eco Power Система Выдувания	✓	✓
Eco Power Рекуперация сжатого воздуха – 1 ген.	✓	опция
Eco Power Рекуперация сжатого воздуха – 2. ген.	опция	–
Eco Power Рекуперация горячего воздуха (предварительное нагревание с помощью горячего воздуха)	✓	–
Автом. регул. давления перед выдуванием (приборная панель HMI)	✓	–
Регул. давления вручную перед выдуванием (регулятор давления)	–	✓
Приборная панель HMI с диагональю от 15"	✓	–
Приборная панель HMI с диагональю от 12"	–	✓
Диагностика машины с помощью Интернет	✓	✓
Hi-tech версия корпуса машин	✓	–
Стандартная версия корпуса машин	–	✓
Электрический контроль давления выдувания с помощью реле	✓	–
Контроль давления выдувания кнопкой давл.	–	✓
Контроль окружности формы внутри преформы	опция	–
Визуальный контроль формы дна бутылки	опция	–
Контроль количества преформ в нижней емкости	✓	–
Версия система питания корпуса преформ hi-tech	✓	–
Картонный подъемник для заполнения преформами нижней емкости	опция	опция
Вспомогательное оборудование транспорта, монтажа и демонтажа выдувных форм	✓	опция

✓ в комплекте – не в комплекте

Размеры выдувных машин серии Blueline

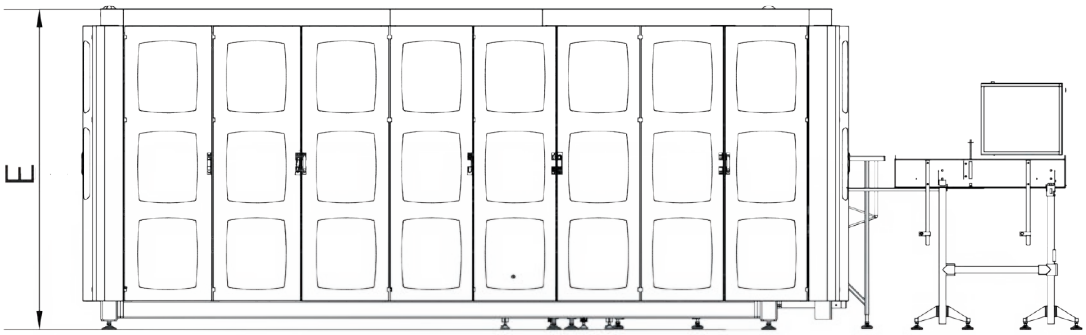

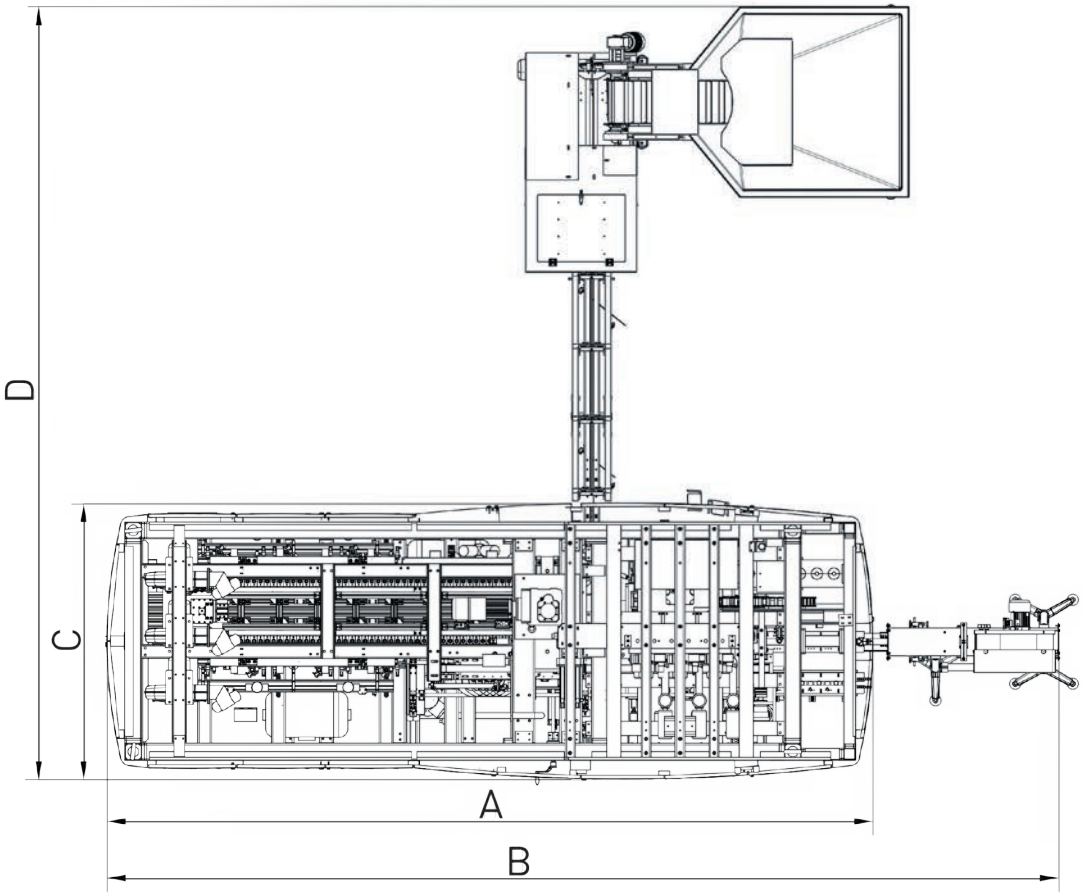

BLUE LINE

BLUE LINE

ВЫДУВНАЯ МАШИНА СЕРИЯ BLUELINE	РАЗМЕРЫ мм*				
	A	B	C	D	E
Blueline_2	2820	4140	1860	5440	2300
Blueline_3	3380	4720	1860	5430	2300
Blueline_4	3420	4770	1770	5430	2300
Blueline_6	4840	6110	1830	5400	2300
Blueline_8	5570	6900	1830	5380	2300
Blueline_1B	3390	4660	1860	5480	2300
Blueline_2B	4120	5390	1860	5490	2300
Blueline_3B	4850	6120	1860	5490	2300
Blueline_4HF	3420	4770	1860	5400	2300
Blueline_6HF	4840	6150	1860	5400	2300
Blueline_8HF	5570	6900	1860	5400	2300

* ОКОНЧАТЕЛЬНЫЙ РАЗМЕР, ЗАВИСИТ ОТ ВЫБРАННОЙ КОНФИГУРАЦИЕЙ МАШИНЫ

Как мы управляем проектами?

Более 30 лет опыта работы.

Мы предоставляем нашим клиентам инновационные технические решения. Мы предоставляем всестороннюю консультационную поддержку и анализ профессиональных потребностей. Наше оборудование, созданное командой опытных инженеров, работает для достижения успеха многими компаниями по всему миру.

Комплексные решения.

Откройте свое производство, используя новейшие технологии. Исследуйте инновационные технические решения, обеспечивающие весь процесс: производство напитка, розлив в бутылки, дизайн и оформление емкости, упаковку всех видов напитков и других жидкостей.

Качество мирового класса и полная доступность услуг.

Оборудование разработано и изготовлено в полном соответствии с европейскими стандартами безопасности, и имеет маркировку CE и EAC. В его конструкции используются компоненты самого высокого качества от всемирно известных компаний:
ThyssenKrupp,
Metal Work,
System Plast,
Bonfiglioli,
Festo,
BERNECKER.

Профессиональное управление

1

АНАЛИЗ

Мы изучаем потребности и ожидания клиента, учитывая инфраструктуру и будущие планы по развитию производства.

2

КОНСУЛЬТАЦИИ

Консультирование по всем вопросам организации бизнеса по производству напитков, включая вопросы связанные с технологией производства новых и сложных в изготовлении напитков, изготовления оборудования для производства и розлива напитков, проектные и инжиниринговые задачи.

3

ПРОЕКТИРОВАНИЕ И РАЗРАБОТКА

Проектирование предприятий по розливу напитков „под ключ".

4

ПРОИЗВОДСТВО

Конструирование, изготовление и тестирование оборудования перед поставкой.

5

ТРАНСПОРТИРОВКА И ЗАПУСК

Отгрузка по всему миру. Расстановка оборудования, в соответствии с проектом, монтажные и пуско-наладочные работы, обучение персонала Заказчика, гарантийное и сервисное обслуживание.

Видения набирать форму

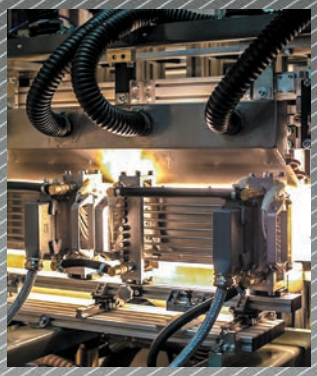

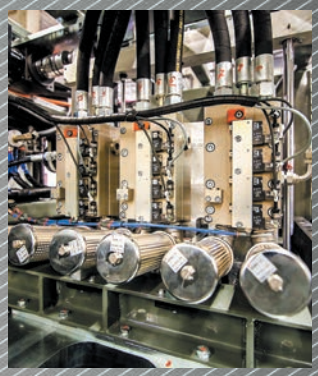

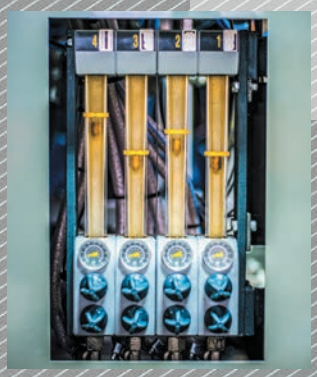

STM Sp. z o.o.
ОФИС в ПОЛЬШЕ:
ul. Piaskowa 12
78-520 Złocieniec
ПОЛЬША

Тел: +4894 367 14 71
Факс: +4894 363 09 40
Моб: +79852189616
office@stm-pack.com

STM Sp. z o.o.
ОФИС в РОССИИ:
ул. Кусковская 20 А (офис 701А)
111141 г. Москва
РФ

Тел: +7495 2234770 (доб. 121)
Факс: +7495 2234770
Моб: +79852189616
russia@stm-pack.com